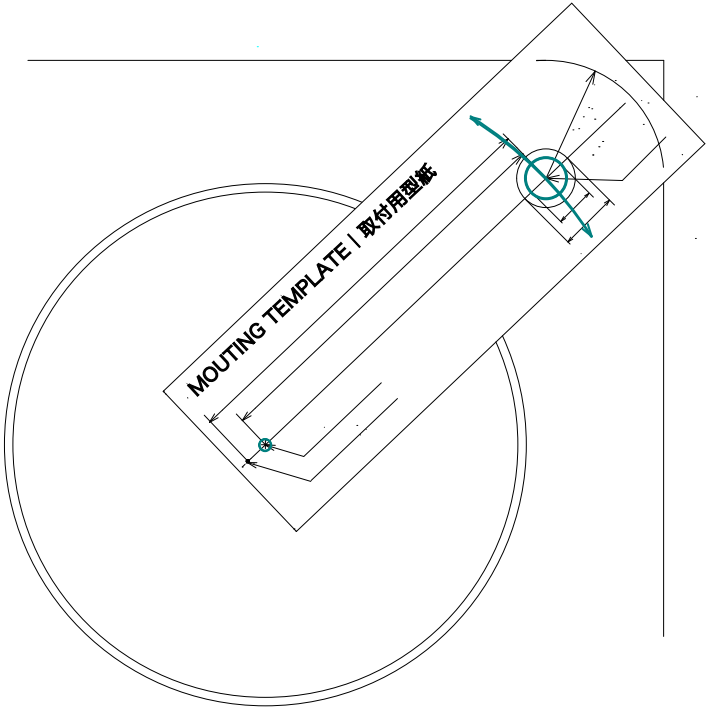
MOUTING TEMPLATE | 取付用型紙

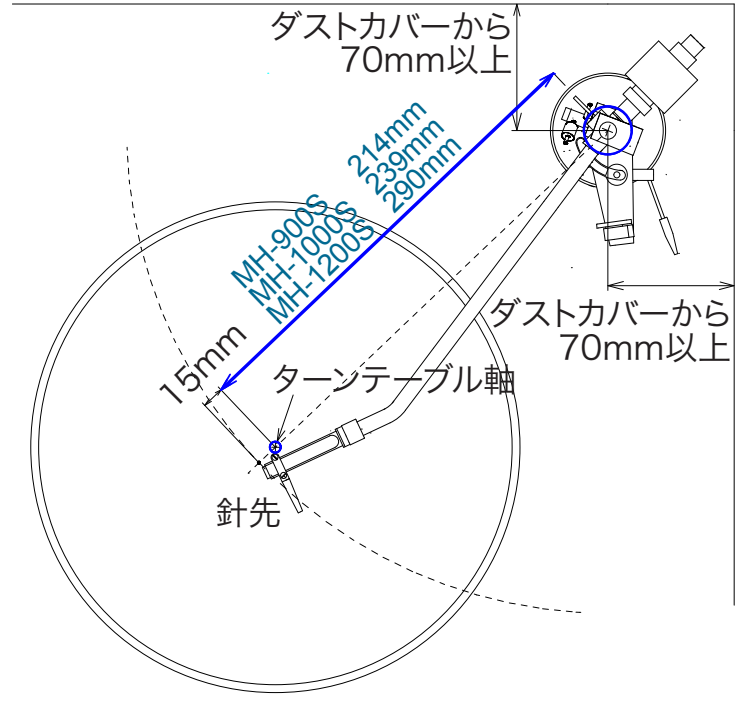
ダストカバーから
70mm以上
214mm
239mm
290mm
MH-900S
MH-1000S
MH-1200S
15mm
ターンテーブル軸
針先
ダストカバーから
70mm以上